Egret **GTs**

Original-Betriebsanleitung

Operating instructions
Consignes d`utilisation

Herzlich willkommen im Club der Egret-Fahrer & -Fahrerinnen!

Mache dich zuerst mit dem Fahrzeug vertraut. Lies dazu die vorliegende Betriebsanleitung, insbesondere die Warn- und Sicherheitshinweise, bevor du losfährst, und bewahre diese für späteres Nachschlagen sorgfältig auf!

Bewahre auch deine originale Produktverpackung auf.

Die Ausstattung der abgebildeten Modelle kann je nach Version und Länderausführung abweichend sein. Egret behält sich zudem Änderungen in Optik, Ausstattung und Technik vor.

Die aktuellste Version der Original-Betriebsanleitung findest du hier.
Dafür QR-Code mit dem Smartphone scannen:

Weitere Informationen und FAQs findest du unter: www.my-egret.com

Egret ist eine Marke der
Walberg Urban Electrics GmbH
info@my-egret.com
Alter Wandrahm 6
20457 Hamburg
Deutschland

Inhalt

Lieferumfang und Bestandteile	04
Vor Inbetriebnahme beachten	05
Vor der (ersten) Fahrt	06
Warn- und Sicherheitshinweise	07-08
Allgemeine Hinweise/Umwelthinweise	08-09
Montageanleitung	10-14
Bedienung	15-30
• Faltmechanismus	15-18
• Schloss	19
• Aufladen	20
• Einschalten/ PIN Vergabe/ Reset PIN	21-23
• Beleuchtung	24
• Beschleunigen	24
• Bremsen	25
• Fahrstufen	26
• Hupe	26
• Menü	27-28
• Blinker	29
• Display	30
• Weitere Symbole	30

Lieferumfang Egret **GTs**

DATENBESTÄTIGUNG

BETRIEBSANLEITUNG

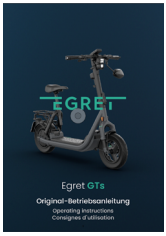

ZUBEHÖR

Montagewerkzeug

Schlüssel

Ladegerät

NFC Karten
2 Stk.

EGRET GTs

Bestandteile Egret **GTs**

1 Lenkrohr
2 Faltmechanismus
3 Vorderradbremse
4 Seitenständer
5 Trittbrett
6 Hinterradbremse
7 Rücklicht
8 Schloss / Zubehörhaken
9 Bedienelement
10 Reflektor
11 Display
12 Gasgriff
13 Frontlicht
14 Bremsgriff Vorderradbremse
15 Bremsgriff Hinterradbremse
16 Blinker rechts
17 Blinker links
18 Upsidedown Federgabel
19 Hintere Federung
20 Gepäckträger
21 Sattel
22 Rückspiegel

Fahre nicht los, ohne vorher diese Informationen gelesen zu haben!

Bevor du deinen Egret Elektroroller verwendest, beachte die örtlichen Vorschriften sowie geltende länderspezifische Richtlinien und Gesetze zum Einsatz der Fahrzeuge im Straßenverkehr. Es wird keine Haftung oder Gewährleistung seitens des Herstellers übernommen, wenn die Benutzung des Egret über den bestimmungsgemäßen Gebrauch hinausgeht und wenn Warn- oder Sicherheitshinweise nicht eingehalten oder missachtet werden. Dies gilt ebenso für Montagefehler.

Serviceintervalle

Die im beigelegten Inspektionsheft aufgelisteten Inspektionen sind zu den vorgegebenen Zeitpunkten durchzuführen. Regelmäßige Inspektions- und Wartungsarbeiten tragen dazu bei, die volle Leistung deines Fahrzeugs zu erhalten. Führe die Checks konsequent durch und dokumentiere sie lückenlos – so stellst du sicher, dass dein Fahrzeug zuverlässig, sicher und langlebig bleibt.

Bestimmungsgemäßer Gebrauch

Der bestimmungsgemäße Gebrauch des Elektrorollers umfasst das Befördern einer einzelnen Person mit entsprechend gültiger Fahrerlaubnis, bei einer maximalen Zuladung von 150 kg und unter der Voraussetzung einer trockenen, ebenen Fahrbahn. Es wird darauf hingewiesen, dass die jeweils geltenden gesetzlichen Bestimmungen hinsichtlich Führerschein- und Helmpflicht im jeweiligen Nutzungsland zu beachten sind.

Vor der (ersten) Fahrt

Für deine erste Fahrt empfehlen wir eine übersichtliche, ebene Fläche aufzusuchen, auf der kein oder nur sehr wenig Verkehr herrscht. Teste alle Funktionen, vor allem aber die Bremsen, aus, damit du das Fahrzeug sicher zum Stehen bringen und die Bremsen auch im Notfall sicher bedienen kannst. Starte mit der niedrigsten Fahrstufe und steigere dich, sobald du dich sicher fühlst. Nimm dir hierzu etwas Zeit.
Der Gasgriff kann in der höchsten Stufe sehr feinfühlig sein. Sei dir bewusst, dass eine schnelle oder abrupte Bedienung dich aus dem Gleichgewicht bringen kann. Lass es daher etwas ruhiger angehen und mache dich mit allen Funktionen des Elektrorollers und den Fahrstufen vertraut.

Prüfe vor jeder, vor allem aber vor der ersten Fahrt den Luftdruck des Vorder- und Hinterreifens. Dieser sollte beim Vorderrad max. 2 bar und beim Hinterrad max. 2,5 bar betragen. Bei zu niedrigem Luftdruck herrscht eine erhöhte Reibung am Reifen, was zu einer kürzeren Reichweite führt. Verlagere dein Gewicht beim Beschleunigen etwas nach vorne und beim Bremsen etwas nach hinten. Nur so erhältst du ein sicheres Fahrgefühl.
Überprüfe vor Fahrtantritt den festen Sitz aller Schrauben und den Faltmechanismus. Dieser muss vollständig geschlossen und ohne Spiel sein. Sich lösende Schrauben und/oder ein nicht arretierter Faltmechanismus kann zu schweren Unfällen und Verletzungen führen.

Stelle vor jeder Fahrt sicher, dass der Seitenständer immer komplett eingeklappt ist, die Reifen und Bremsen in einem guten Zustand und die Reifen mit dem korrekten Luftdruck aufgepumpt sind.

Für gute Haftung und sicheres Fahren vermeide folgende Untergründe:

- Sand und Schotter
- Kantsteine und Schlaglöcher
- Eis und Schnee
- Schlamm und Regen
- Rutschige Oberflächen
- Nasse Oberflächen
- Lockeren und losen Untergrund
- Abhänge und steile Straßen

Warn- und Sicherheitshinweise

Jegliche Veränderung, technische oder optische Umbauten sowie Eingriffe in die Elektronik oder die Software können zum sofortigen Verlust der Typgenehmigung, der Gewährleistung und sonstiger Ansprüche gegen den Hersteller führen und eine erhebliche Gefährdung für Leib und Leben darstellen. Durch Änderungen am Fahrzeug kann es zu Verletzungen, Stromschlägen oder Unfällen kommen. Der Egret Elektroroller ist ausschließlich für die Beförderung einer Person und eine maximale Zuladung von insgesamt 150 kg zugelassen. Überladung beeinträchtigt das Fahrverhalten und kann zu schweren Stürzen und Unfällen führen. Darüber hinaus kann die verstärkte Beanspruchung des Materials zu einem erhöhten Verschleiß und gegebenenfalls frühzeitiger Materialermüdung führen. Überprüfe nach den ersten 50 km erneut den festen Sitz aller Schraubverbindungen, vor allem am Faltmechanismus und an den Radachsen, und ziehe diese gegebenenfalls nach. Lockere Schraubverbindungen können zu Funktionsversagen und schwerwiegenden Unfällen führen. Fahre nicht bei Regen, Schnee, nasser oder rutschiger Fahrbahn. Der Egret Elektroroller ist zwar spritzwassergeschützt, dennoch führen diese Untergründe zu verlängerten Bremswegen. Dies kann zu Stürzen und Unfällen mit Verletzungen führen. Sollte eine Fahrt bei schlechtem Wetter unvermeidbar sein, passe dein Fahrverhalten den Bedingungen an und rechne mit z. B. längeren Bremswegen. Verwende nur mitgeliefertes Zubehör, originale Ersatzteile und das originale Netzteil, die in einem technisch einwandfreien Zustand sind. Beschädigte Kabel, Seilzüge oder andere Bauteile sind umgehend auszutauschen. Defekte oder nicht originale Bauteile können zu Stromschlägen, Brand, Bauteilversagen und Unfällen führen. Fahre niemals mit offenem Sicherungshebel oder Sicherheitsverschluss am Faltmechanismus. Bei nicht ordnungsgemäß verschlossenem Faltmechanismus könnte der Egret Elektroroller während der Fahrt zusammenklappen und es besteht Sturzgefahr. Fahre niemals freihändig. Dies führt zu instabilem Fahrverhalten und kann zu Unfällen und Verletzungen führen. Bevor Wartungs- oder Reinigungsarbeiten am Egret Elektroroller durchgeführt werden, muss der Elektroroller ausgeschaltet und vom Netzteil getrennt sein. Ansonsten besteht die Gefahr eines Stromschlages. Richte niemals einen harten Wasserstrahl (z. B. Hochdruckreiniger) direkt auf den Egret Elektroroller. Wasser kann so in die Bauteile eintreten und die Elektronik beschädigen. Stehendes Wasser im Batteriefach kann zu Stromschlägen führen.

Jede am Lenker angebrachte Last kann das Fahrverhalten ändern und zu Unfällen führen. Achte hierbei auch auf die maximale Zuladung des Elektrorollers.
Fasse nach der Fahrt nicht an den Motor oder die Bremsscheiben. Diese Teile könnten sehr heiß sein und Verbrennungen verursachen.

Springe mit dem Egret Elektroroller nicht über Hindernisse, von Kantsteinen oder Treppen. Dies stellt eine außerordentliche Belastung des Fahrzeugs dar und kann zu Bauteilversagen und Stürzen mit Verletzungen führen. Trage deinen Egret Elektroroller über solche oder andere Hindernisse.
Zweckentfremde den Egret Elektroroller (u. a. Sprünge, Stunts, Kunststücke) niemals. Dies kann zu schweren Stürzen mit Verletzungen führen.
Halte die Verpackung (Plastik und Karton) fern von Kindern. Kinder könnten diese oder Teile davon verschlucken und daran ersticken. Stelle vor und nach jeder Fahrt sicher, dass der verriegelte Klappmechanismus kein Spiel hat.

Allgemeine Hinweise

Benutze den Egret Elektroroller nicht bei unter 0 °C oder über 40 °C Außentemperatur. Zu niedrige oder zu hohe Temperaturen können zu Schäden an Elektronik und Mechanik führen. Temperaturen unter 10 °C, Steigungen und hohe Beladung führen zu reduzierter Reichweite und geringerer Endgeschwindigkeit sowie erhöhter Belastung des Motors und der Elektronik.

Ein leerer Egret Elektroroller muss unverzüglich nach der Fahrt aufgeladen werden. Andernfalls muss mit einem irreparablen Defekt (Tiefentladung) oder stark verminderter Lebensdauer gerechnet werden. Dies unterliegt nicht der Gewährleistung oder Garantie. Lade deinen Elektroroller idealerweise im trockenen Innenbereich und bei gemäßigter Umgebungstemperatur auf einer feuerfesten, elektrisch nichtleitenden Unterlage. Netzteile müssen zuerst mit der Steckdose und erst anschließend mit dem Egret Elektroroller verbunden werden. Lasse das Netzteil nicht länger als 24 Stunden mit dem Elektroroller verbunden. Andernfalls können Schäden an der Elektronik oder dem Netzteil auftreten.

Lagere den mindestens halbvoll geladenen Egret Elektroroller bei Raumtemperatur (22 °C) an einem trockenen Ort, der vor direkter Sonneneinstrahlung geschützt ist. Lade ihn mindestens alle 60 Tage auf 50 - 75 % auf, um eine Tiefentladung zu vermeiden. Akkus verlieren auch ohne Nutzung täglich an Ladung. Andernfalls kann die Lebensdauer elektrischer und mechanischer Komponenten beeinträchtigt werden, bis hin zum Defekt. Dies unterliegt nicht

der Gewährleistung oder Garantie.

Überprüfe und reinige nach jeder Fahrt deinen Egret Elektroroller. Nur so kannst du Probleme wie gelöste Schrauben, verschlissene Bremsbeläge oder abgefahrene Reifen rechtzeitig erkennen. Zur Reinigung verwende eine weiche Bürste, einen leicht feuchten, weichen Schwamm und ein trockenes Tuch.

Bei intensiver Nutzung muss der Elektroroller nach jeder Fahrt auf Verschleiß untersucht werden. Dazu zählen Rahmen, Gabel, Faltmechanismus, Anbauteile sowie alle beweglichen Teile wie die Bremsen oder Räder. Durch die Benutzung kann es zur Entstehung von scharfen Kanten kommen (z. B. durch Bordsteinberührungen). Entferne diese, sobald sie dir auffallen.

Umwelthinweise

Indem du einen Egret Elektroroller fährst, leistest du bereits einen Beitrag zur emissionsarmen Mobilität. Stelle sicher, dass du nach der Nutzung deinen Elektroroller, sämtliche Teile sowie die Verpackung und einzelne Elemente dieser korrekt entsorgst und sofern möglich den entsprechenden Recyclingkreisläufen zuführst.

Die enthaltenen Akkus und die Elektronik dürfen nicht in den Hausmüll gelangen und müssen über einen zugelassenen Entsorgungsbetrieb oder über eine kommunale Entsorgereinrichtung fachmännisch entsorgt werden.

Montageanleitung

Vorderradeinbau
Erklärvideo

Hier scannen!

Wichtiger Hinweis

Der Einbau des Vorderrads erfordert Sorgfalt und sollte unbedingt in der vorhergesehenen Reihenfolge erfolgen. Bitte beachte hierzu die Schritt-für-Schritt-Anleitung, die über den QR-Code abrufbar ist.

Distanzstücke:

B1

B2

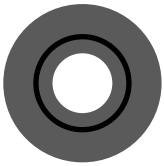

B3

Benötigtes Werkzeug

Innensechskantschlüssel 6 mm	(für Vorderradachse)
Innensechskantschlüssel 5 mm	(für Achssicherungsschrauben)
Innensechskantschlüssel 4 mm	(für Schutzblechstreben, Lenkkopf)
Innensechskantschlüssel 2,5 mm	(für Kennzeichenhalterung)
Innensechskantschlüssel 2 mm	(für Madenschraube am Lenkkopf)
Hinterrad-Federung-Schlüssel	(zum Einstellen der Vorspannung)

Vorbereitung

Um deinen Egret GTs optimal auf den Erstaufbau vorzubereiten, stelle ihn am besten auf einen stabilen Gegenstand (z. B. Holzkiste oder Tisch) und lege etwas Pappe oder Schaumstoff unter deinen Egret GTs, um keine Oberflächen zu beschädigen.
Die Vorderradgabel sollte dabei so weit in der Luft hängen, dass du das Vorderrad bequem einsetzen kannst, ohne den Roller dafür anheben zu müssen.

Demontage

1. Demontiere auf der gegenüberliegenden Seite der Bremse die drei Schrauben (**S1**) der Schutzblechhalterung mit dem 4 mm Innensechskantschlüssel.

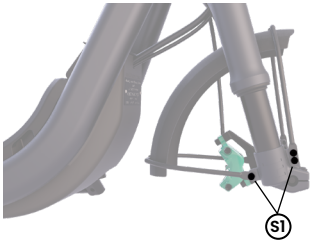

2. Löse mit dem 5 mm Innensechskantschlüssel die beiden Achssicherungsschrauben (**S2**) auf der Seite der Bremsscheibe.

3. Löse mit dem 6 mm Innensechskantschlüssel die Vorderradachse (**C**), ziehe sie vorsichtig heraus und lege sie zusammen mit den drei Distanzstücken (**B1-3**) beiseite.
4. Entferne die Kunststoffsicherung (**K**) aus dem Bremssattel.

Montage

1. Drehe das rechte Federbein um ca. 45° nach Außen und schiebe die Vorderachse (**C**) ein Stück in das linke Federbein.

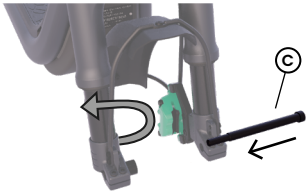

2. Positioniere das Vorderrad (**A**) zusammen mit den Distanzstücken (**B1**) und (**B3**) in einer Linie mit der Vorderradachse (**C**) und schiebe diese durch das Vorderrad (**A**).

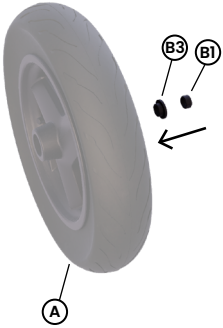

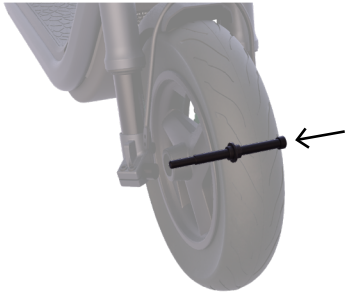

3. Schiebe die Achsschraube (**C**) so weit in die Gabel, bis etwa 1 cm Gewinde heraus steht. Schiebe anschließend den Distanzring (**B2**) auf das Gewindestück.

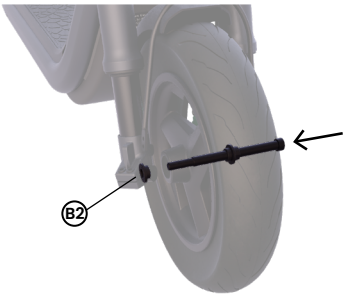

4. Drehe das rechte Federbein wieder gerade und schiebe die Vorderradachse (**C**) bis zum Anschlag hinein. Ziehe die Vorderachse (**C**) mit 25-30 Nm fest an.

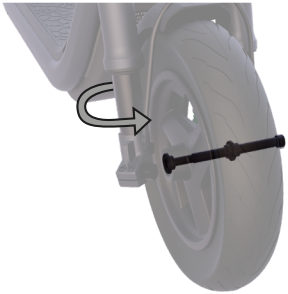

5. Montiere die drei Schrauben (**S1**) der Schutzblechhalterung und ziehe die Schrauben (**S2**) der Achssicherung mit 5 Nm leicht an. Hinweis: Löse ggf. die drei Schrauben der Schutzblechhalterung auf der Scheibenbremsseite ein wenig. Dies kann die Montage erleichtern.

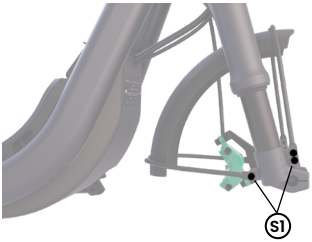

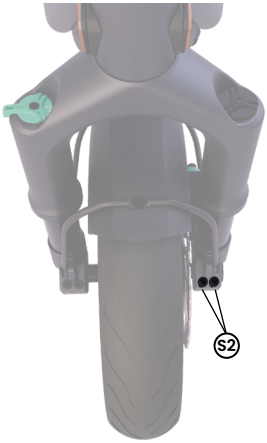

Montage des Lenkers

Die Madenschraube (**E**) im Lenker muss exakt über dem Loch im Lenkrohr positioniert sein. Schraube die Madenschraube so weit ein, dass diese bündig mit dem Lenker abschließt. So gewährleistet du, dass der Lenker im richtigen Winkel angebracht ist. Ziehe die zwei Schrauben (**F**) handfest (6 Nm) an.

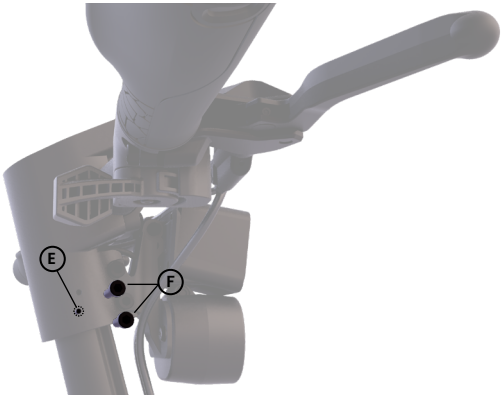

Gefahr durch lockere Schraubenverbindung!

Bei unsachgemäßer Montage und nicht angezogenen Schrauben können sich diese lockern. Dies kann zu Stürzen und Unfällen führen.

Montage des Kennzeichenhalters

Hake den Kennzeichenhalter ein und schraube ihn mit der Schraube (**G**) und dem 2,5 mm Innensechskantschlüssel fest.

Mit dem gleichen Innensechskantschlüssel werden die beiden Schrauben (**G2**) festgezogen, um das Kennzeichen zu befestigen.

Faltmechanismus

Auseinanderfalten

1. Falte das Lenkrohr (**B**) nach oben, bis der Widerhaken (**H**) hörbar einrastet.
   Der E-Roller befindet sich jetzt in Verriegelungsschritt **1/2**.

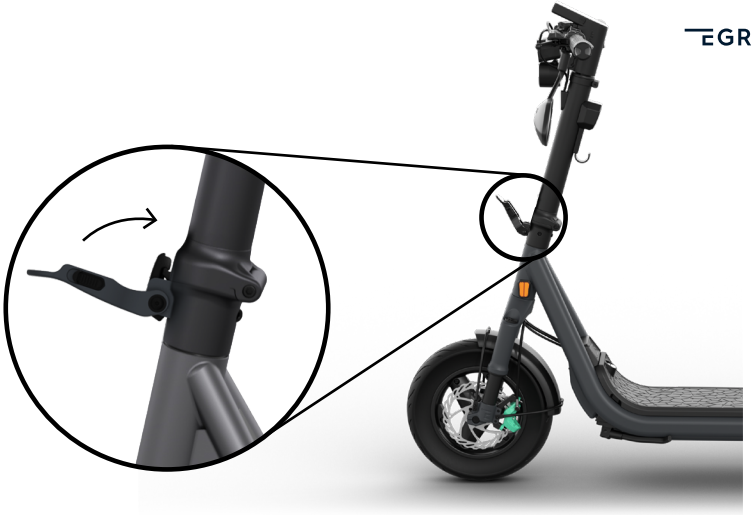

2. Drücke den Hebel (**J**) weiter in Richtung des Lenkrohrs, bis der Sicherungsschieber (**K**) hörbar einrastet. Der E-Roller befindet sich nun in Verriegelungsschritt **2/2**.

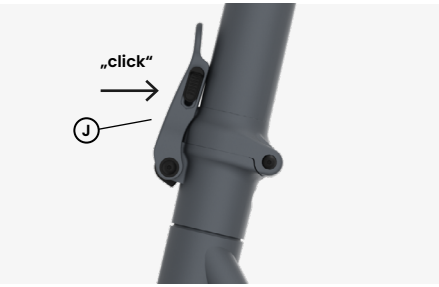

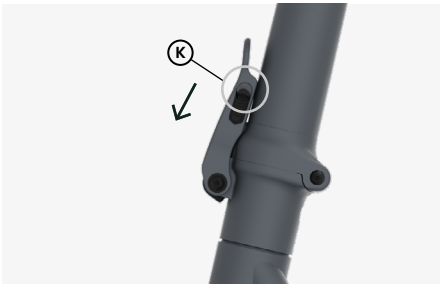

Offen

Geschlossen

Sturzgefahr!

Der Faltmechanismus ist erst korrekt geschlossen, wenn der Falthebel (**J**) des Faltmechanismus vollständig am Lenkrohr anliegt. Falls sich ein Faltmechanismus oder ein Teil davon nicht sicher schließen lässt, melde dich unverzüglich bei unserem Service!

Zusammenfalten

1. Schiebe den Sicherungsschieber (**K**) am Falthebel (**J**) nach oben.
2. Ziehe den Falthebel (**J**) nach vorne.
3. Drücke den Falthebel (**J**) nach unten, bis sich die Verriegelung löst.

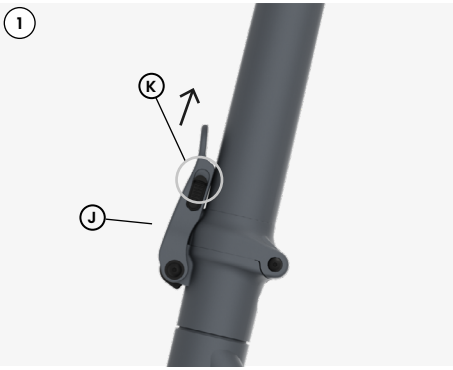

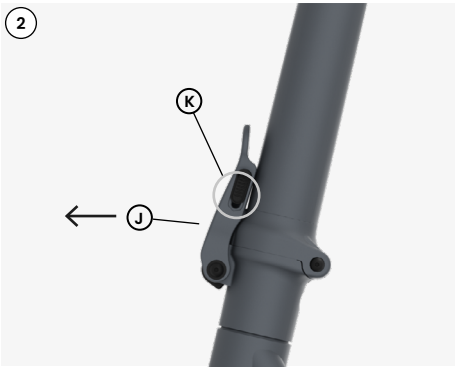

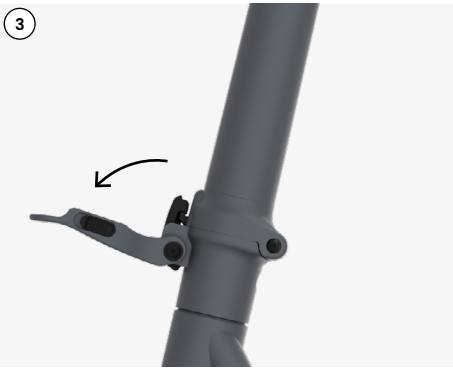

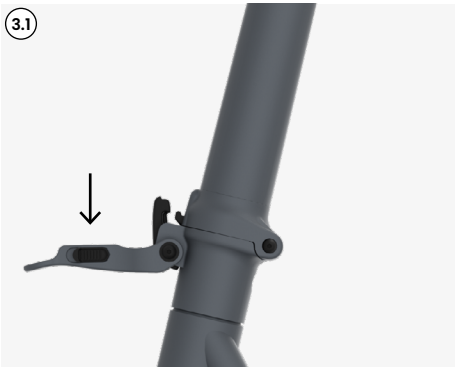

4. Falte das Lenkrohr (**B**) nach unten.

Schloss

Der Egret GTs wird mit einem fest verbauten Rahmenschloss (M) ausgeliefert. Der Schlüssel kann gleichzeitig zum Öffnen des Trittbretts genutzt werden.

Das Schloss kann mit dem optional erhältlichen „Egret mate by tex-lock“ Seilschloss verwendet werden.
Auf dem Schlüssel befindet sich eine 3-stellige Schlüsselnummer. Notiere dir diesen Code auf der beiliegenden Karte und bewahre ihn sicher auf. Im Falle eines Verlustes kannst du über unser Service-Formular einen neuen Schlüssel bestellen.

Aufladen

1. Verbinde das Netzteil mit der Steckdose.
   Die Ladebuchse (**N**) am Elektroroller befindet sich oberhalb des Trittbretts unter der Gummiabdeckung.
2. Öffne die Gummiabdeckung der Ladebuchse (**N**).

3. Verbinde das Ladekabel mit dem ausgeschalteten Elektroroller.
4. Die LED am Netzteil schaltet auf Rot, sobald der Ladevorgang begonnen hat. Dabei schaltet sich der Elektroroller automatisch ein. Er kann manuell ausgeschaltet werden oder schaltet sich nach 5 Minuten automatisch aus. Hierbei wird der Ladevorgang nicht abgebrochen.
5. Die LED am Netzteil schaltet auf Grün, sobald der Ladevorgang abgeschlossen ist.
6. Stecke das Ladekabel aus.
7. Verschließe die Gummiabdeckung, um die Ladebuchse vor Spritzwasser zu schützen.
8. Trenne das Netzteil von der Steckdose.

Vor der ersten Verwendung des Egret muss der Akku vollständig mit dem mitgelieferten Netzteil geladen werden.

Tiefschlafmodus
Der Li-Ion Akku ist mit einem Tiefschlafmodus ausgestattet. Diese Funktion dient dem Schutz des Akkus vor Tiefentladung. Befindet sich der Elektroroller im Tiefschlafmodus, kann dieser nicht wie gewohnt per **„An-/Aus-Knopf“** gestartet werden. Um den Elektroroller wieder aus dem Tiefschlafmodus aufzuwecken, schließe das Ladegerät für ca. 15 Sekunden an.
Der Elektroroller ist jetzt wieder wie gewohnt einsatzbereit.

Achte auf die auf **Seite 8** beschriebenen Hinweise zum Schutz des Akkus, da auch der Tiefschlafmodus eine Tiefentladung nicht zu 100 % verhindern kann.

Der Tiefschlafmodus wird abhängig vom Ladezustand des Akkus aktiviert.
Diese sind:

Ladezustand: **80 % - 100 %, kein Tiefschlafmodus**

Ladezustand: **40 % - 80 %, Tiefschlafmodus nach 30 Tagen**

Ladezustand: **20 % - 40 %, Tiefschlafmodus nach 7 Tagen**

Ladezustand: **unter 20 %, Tiefschlafmodus nach 48 Stunden**

Ein-/Ausschalten

Einschalten
Um den Elektroroller einzuschalten, drücke die „**On/Off-Taste**“ (**O**) für ca. 2 Sekunden.

Ausschalten
Um den Elektroroller auszuschalten, drücke die „**On/Off-Taste**“ (**O**) für ca. 2 Sekunden.

Erster Start des Egret

Lade dir vor dem ersten Start deines Egret die **My Egret App** herunter.

Download on the App Store

GET IT ON Google Play

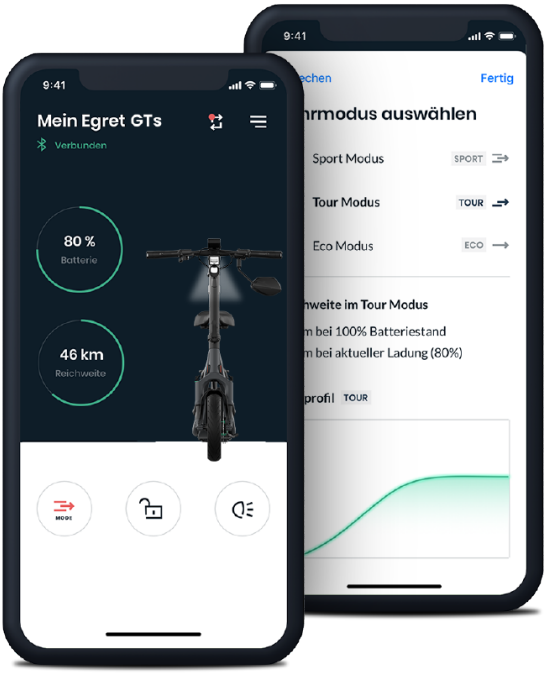

Lege nun einen My Egret Account an. Sobald dieser bestätigt ist, folge den Anweisungen in der App, um diese mit deinem Egret zu verbinden. Schalte jetzt den Elektroroller ein.

Vergabe einer PIN und Einrichten der App

Nachdem du deinen Egret das erste Mal gestartet hast, wirst du aufgefordert eine eigene 4-stellige PIN einzustellen. Die Stelle, an der sich das Programm gerade befindet, blinkt. Drücke die „**Plus-Taste**“ oder die „**Minus-Taste**“, um die Zahl zu ändern. Drücke die „**On/Off-Taste**“, um zur nächsten Zahl zu gelangen. Nachdem du deine persönliche 4-stellige PIN eingegeben hast, drücke die „**On/Off-Taste**“.
Die Zahlen blinken jetzt zur Überprüfung. Drücke die „**On/Off-Taste**“ erneut zur Bestätigung der PIN. Drücke die „**Plus-Taste**“ oder die „**Minus-Taste**“, um zur ersten Stelle zurückzuspringen und die PIN zu verändern.

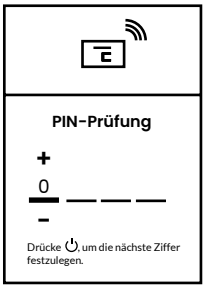

Diese PIN ist jetzt in deinem Egret gespeichert. Bitte merke dir die PIN und bewahre diese an einem sicheren Ort auf. Du benötigst die PIN, um deinen Elektroroller zu sperren und das Menü zu bedienen.
Zusätzlich hast du beim Egret GTs die Möglichkeit, dein Display mit den beiliegenden NFC Karten zu entsperren. Du kannst auch eigene NFC Karten im Menü hinzufügen.

Einrichten der App

Nach der ersten Eingabe der PIN befindet sich das Display automatisch für 5 Minuten im Kopplungsmodus. Dieser schaltet sich nach Ablauf der 5 Minuten oder bei Neustart des Elektrorollers aus. Du kannst den Kopplungsmodus jederzeit wie auf Seite 28 beschrieben über das Menü aktivieren. Ist der Elektroroller mit der App gekoppelt, leuchtet das blaue Funksymbol auf.

Reset der PIN

Solltest du deine PIN vergessen haben, kannst du diese resetten. Stecke dazu den Elektroroller an dein Ladegerät und schalte den Elektroroller ein. Drücke und halte anschließend die „**Plus-Taste**“ und die „**Minus-Taste**“ für etwa 15 Sekunden. Anschließend kannst du eine neue PIN für deinen Egret vergeben.

Beschleunigen

Drücke den Gashebel (**P**) langsam mit deinem Daumen nach hinten, um zu beschleunigen. Je weiter du ihn drückst, desto mehr beschleunigt der Roller – je weniger, desto langsamer beschleunigt der Roller.

Bremsen

Hinterradbremse
Ziehe den linken Bremshebel (**R**), um die hintere Scheibenbremse zu betätigen und den Elektroroller abzubremsen.

Vorderradbremse
Ziehe den rechten Bremshebel (**Q**), um die vordere Scheibenbremse zu betätigen und den Elektroroller abzubremsen.

Gefahr beim Bremsen!
Bei ruckartigem Bremsen können Vorder- und/oder Hinterrad blockieren. Dies kann zu Stürzen und Unfällen mit schwerwiegenden Personen- und Sachschäden führen.

Federung einstellen

Der Egret GTs ist vollgefedert. Um die Vordergabel individuell einzustellen, drehe den Stellhebel an der rechten Seite der Gabel. Ist der Stellhebel nach ganz rechts gedreht, ist die Federung gesperrt. Drehe den Stellhebel entgegen dem Uhrzeigersinn, um die Federung weicher zu machen.

Bei der hinteren Schwinge können die Vorspannungen der beiden Federn individuell über die Stellmuttern geändert werden.
Um ausreichend Platz zum Einstellen zu haben, löse jeweils auf der linken und rechten Seite die zwei Schrauben und positioniere das Sitzgestell um, sodass du an die Federung kommst. Achte darauf, die Blinkerkabel nicht zu beschädigen.
Drehe die Stellmuttern mit Hilfe des Vorspann-Schlüssels im Uhrzeigersinn, um die Vorspannung zu erhöhen und gegen den Uhrzeigersinn, um diese zu verringern.

Fahrstufen

3 Fahrstufen Stufe 0 **(N):** keine Beschleunigung
Stufe 1 (**Eco**): maximale Reichweite im energiesparenden Modus
Stufe 2 (**Tour**): maximaler Komfort im ausgeglichenen Modus
Stufe 3 (**Sport**): maximaler Fahrspaß im sportiven Modus

Die ausgewählte Fahrstufe wird im oberen Displaybereich angezeigt und wird aus Sicherheitsgründen bei Neustart immer auf **N** geschaltet.

Fahrstufe erhöhen

Um die Fahrstufe zu erhöhen, drücke die „**Plus-Taste**“ (**S**). Jetzt fährt dein Elektroroller in der nächsthöheren Fahrstufe.

Fahrstufe verringern

Um die Fahrstufe zu verringern, drücke die „**Minus-Taste**“ (**T**). Jetzt fährt dein Elektroroller in der nächstniedrigeren Fahrstufe. Hinweis: Bei Auslieferung ist die Endgeschwindigkeit werksseitig auf 25 km/h voreingestellt. Eine Anhebung auf 45 km/h kann im Menü unter Punkt 10 „Geschwindigkeit“ vorgenommen werden.

Hupe

Um die Hupe ertönen zu lassen, drücke die „**Hupen-Taste**“ (**U**).

Menü

Um in das Menü zu gelangen, drücke die **„Plus-Taste“** und **„Minus-Taste“** für ca. 5 Sekunden gleichzeitig. Die PIN-Eingabe erfolgt auf die gleiche Weise wie in **„Erster Start des Egret und Vergabe einer PIN“** beschrieben (siehe ab Seite 21) oder mit der NFC Karte.

Menüpunkte
Um den Cursor zum nächsten Menüpunkt zu bewegen, drücke die **„Plus-Taste“** oder die „**Minus-Taste**“ und die **„On/Off-Taste“** (**O**), um zu bestätigen..

SET1: PIN Sperre ein/aus	Um die PIN-Sperre zu aktivieren, drücke die „**Plus-Taste**“ oder die „**Minus-Taste**“.
SET2: PIN ändern	Drücke die **„Plus-Taste“** oder die „**Minus-Taste**“, um in den Änderungsmodus zu kommen. Die Änderung der Zahlen erfolgt genau wie beim ersten Starten deines E-Scooters.
SET3: Helligkeit	Die Displayhelligkeit wird im Automatikmodus durch einen Lichtsensor im Display geregelt. Drücke die „**Minus-Taste**“, um die Displayhelligkeit manuell einzustellen.
SET4: Sprache	Hier kannst du zwischen den Sprachen Deutsch (Standard), Englisch und Französisch wählen, indem du die „**Plus-Taste**“ oder die „**Minus-Taste“** drückst.
SET5: Einheit	Um zwischen km/h und mph zu wechseln, drücke die „**Plus-Taste**“ oder die „**Minus-Taste“**.
SET6: Bluetooth ein/aus	Werkseinstellung: Die Bluetooth-Schnittstelle ist aktiv. Drücke die „**Plus-Taste**“ oder die „**Minus-Taste**“, um diese auszuschalten.

SET7: Bluetooth-Pairing	Um das Bluetooth-Pairing zu aktivieren, drücke die „**Plus-Taste**“ oder die **„Minus-Taste“**. Es bleibt für 5 Minuten aktiviert. **Achtung:** Wenn du das Einstellungsmenü verlässt, wird das Bluetooth-Pairing ausgeschaltet.
SET8: Informationen	Hier werden Seriennummer, Modell, Firmware (Controller), Software (Display) und BMS Version des Akkus angezeigt.
SET9: NFC	**1.** Wähle mit der **„Plus-Taste“**/**“Minus-Taste“** einen freien Platz aus oder lösche eine bestehende Bindung. **2.** Bestätige mit der „**On/Off-Taste**“ eine neue Bindung. **3.** Halte eine Egret NFC Karte an den oberen Bildschirmrand. Jetzt sollte die Schlüsselnummer deiner NFC Karte erscheinen. Mit der „**On/Off-Taste**“ kannst du die NFC Karte bestätigen. **4.** Wähle nun mit der **„Plus-Taste“**/ **„Minus-Taste“** „Verlassen“ aus. Jetzt ist die neue NFC Karte hinterlegt.
SET10: Geschwindigkeit	Wähle mit der „**Plus-Taste**“/“**Minus-Taste**“ die Maximalgeschwindigkeit aus und bestätige mit der „**On/Off-Taste**“.
SET11: Apple Find My	Wähle den Menüpunkt **„Activate Find My“** aus, um das Modul zu aktivieren. Öffne die **„Find My“** App und halte dein Smartphone nahe an das Display. Drücke in deiner App auf **„Geräte“**, dann auf „**+**“ und wähle **„Anderes Objekt hinzufügen“**. Sobald **„Egret“** gefunden wurde, kannst du dich damit verbinden. Gib dem E-Scooter einen eigenen Namen und wähle ein Emoji, das dir in der **„Find My“** App angezeigt wird.
SET12: Menü verlassen	Drücke die „**On/Off-Taste**“, um das Menü zu verlassen und die Einstellungen zu speichern.

Blinker

Der Egret GTs ist mit Blinkern ausgestattet. Diese befinden sich an den äußeren Enden des Lenkers, sowie hinten an der Schwinge. Um die Blinker zu aktivieren, drücke die Pfeiltasten am Bedienelement.
Drücke die linke Pfeiltaste (**W**), um nach links zu blinken und die rechte Pfeiltaste (**X**), um nach rechts zu blinken. Drücke die jeweilige Taste erneut, um den Blinker auszuschalten.

Display

Infobalken

Im oberen Bereich des Displays werden Lichtstatus, Fahrmodus, sowie die Bluetoothverbindung angezeigt.

Geschwindigkeitsanzeige

Sobald der Elektroroller eingeschaltet ist, wird die momentan gefahrene Geschwindigkeit (**Y**) angezeigt.

Batterie- und Reichweitenanzeige

Unterhalb der Geschwindigkeitsanzeige befinden sich die aktuelle Batterieladung, sowie die erwartete Restreichweite. Diese berechnet sich jeweils durch die letzten 5 gefahrenen Kilometer neu.

Kilometerstand (ODO/Trip)

Im unteren Bereich des Displays befindet sich der Gesamtkilometerstand (**Z**).
Um zwischen dem Gesamtkilometerstand (**ODO**) und dem Tageskilometerstand (**Trip**) hin und her zu wechseln, drücke die „**Plus-Taste**“ für ca. 2 Sekunden.
Um den Tageskilometerstand (**Trip**) zurückzusetzen, drücke die „**Minus-Taste**“ für ca. 2 Sekunden.

Weitere Symbole

Fehlermeldung

Dieser Warnhinweis erscheint im Display bei Auftreten eines Fehlers. Wende dich hierzu an unseren Service unter **www.my-egret.com.**

Datenblatt

	Egret GTs
Höchstgeschwindigkeit Reichweite*	Bis zu 45 km/h 26 km* | bis zu 60 km**
Akku (Li-Ion) Akkukapazität (max.)	47,45 V, 15 Ah | 20 Ah 711,75 Wh | 949 Wh
Fahrzeuggewicht Max. Gesamtgewicht	34,9 kg 184,9 kg
Nennleistung Maximalleistung	1000 Watt 1890 Watt
Ladezeit Max. Zuladung	7 Stunden 150 kg
Reifengröße Luftdruck (ideal)	13“-Luftreifen 2 bar vorne und 2,5 bar hinten
Bremsen	Hydraulische 160 mm- Scheibenbremse vorne und hinten
Gasgriff Beleuchtung	Daumengasgriff Vorne und hinten integriert
Wasserdichtigkeit Größe ausgeklappt	IPX5 135 x 67 x 126 cm
Maximale Fahrergröße Minimale Fahrergröße	2,05 m 1,20 m
Blinker	Vorne und hinten integriert

*getestet nach WMTC Phase 3 bei: 45 km/h, Sport-Modus, Stop-and-Go, 75 kg Fahrergewicht und 25 °C Außentemperatur.
**getestet bei: 25 km/h, Sport-Modus, ebener Asphalt, 75 kg Fahrergewicht, 25 °C Außentemperatur.

EGRET

www.my-egret.com

info@my-egret.com
Alter Wandrahm 6
20457 Hamburg
Deutschland